vintage visual

Farbfilm in der Schuldunkelkammer

AGO Film Processor entwickelt Farb- und Schwarzweißfilm in den Paterson-Dosen, die Sie bereits verwenden.



reddot winner 2025

TIPA WORLD AWARDS 2025
BEST ANALOG PRODUCT

2026/27

Warum Schulen AGO einsetzen

Die meisten Schuldunkelkammern entwickeln Schwarzweißfilm von Hand. Farbfilm bleibt im Kurs meist außen vor, weil C-41 und E-6 warme Chemie und exakte Zeiten bei jedem Schritt verlangen. AGO bewegt die Spiralen in einer Paterson-Dose, misst die Temperatur der Chemie und passt die Entwicklungszeit an, während die Chemie abkühlt. Erwärmen Sie die Chemie einmal, um die Zeiten kümmert sich AGO.

Farbfilm im Kurs

AGO hat Programme für C-41-Farbnegativfilm, E-6-Diafilm, ECN-2-Kinofilm und RA-4-Farbabzüge, neben Schwarzweiß. Die Lernenden lernen die Farbprozesse kennen, mit denen ein Labor arbeitet, in der Dunkelkammer, die sie schon kennen.

Jeder Lernende führt einen ganzen Prozess durch

Das Display zeigt jeden Schritt und zählt ihn herunter. Die Lernenden gießen ein, AGO bewegt die Spiralen und misst die Zeit des Schritts, dann zeigt das Display den nächsten. Mehrere AGO können in einer Unterrichtsstunde nebeneinander laufen, die Lehrkraft hilft dort, wo es nötig ist, und niemand stoppt die Zeit für den ganzen Raum.

Negative, die sich vergleichen lassen

Agitation und Zeiten sind bei jedem Durchgang gleich. Unterschiede zwischen Negativen kommen vom Film und von der Belichtung, und genau das sollen die Lernenden verstehen. Weniger Filme gehen durch einen verpassten oder verzögerten Schritt verloren.

Passt in Ihre Dunkelkammer

AGO arbeitet mit Paterson Super System 4 Dosen, von einem Film bis zu acht Kleinbildfilmen pro Durchgang. Es läuft einen ganzen Tag mit Akku und wird über USB-C geladen, daher genügt jede Werkbank oder jeder Tisch.

Weniger Chemie pro Film

Rotation braucht weniger Chemie als Kippen, deshalb entwickelt ein Farbkit mehr Filme.





AGO im Unterricht

Buckinghamshire College Group

Fotografiekurs, Vereinigtes Königreich

Die Tiefentanks des Colleges waren ausgefallen, und die Lernenden hatten seit Jahren keinen eigenen Film mehr entwickelt. Der Kurs nahm AGO in den täglichen Unterricht auf. Heute entwickeln die Lernenden Farb- und Schwarzweißfilm selbst, mit weniger Fehlern im Prozess und mehr Kontrolle über ihre eigene Arbeit.

Bericht von First Call Photographic lesen

Estnische Kunstakademie

Abschlussarbeit und Farbworkshop, Estland

Noah entwickelte für seine Abschlussarbeit 25 bis 30 C-41-Filme mit AGO. Danach leitete er an der Akademie einen Farbworkshop in der Dunkelkammer, in dem die Studierenden den Farbprozess schnell lernten.

Noahs Geschichte lesen

Was AGO abdeckt

Prozesse	Schwarzweiß, C-41, E-6, ECN-2, RA-4-Papier
Filmformate	110, Kleinbild, 120, Planfilm 4×5, 5×7 und 8×10 Zoll. 110 und Planfilm nutzen unsere eigenen Spiralen
Abzüge	Farb- und Schwarzweißpapier bis 30×40 cm mit den Paper-Spiralen
Dosengröße	1 bis 8 Kleinbildfilme, Paterson Super System 4 Dosen
Temperaturbereich	Starten Sie innerhalb des Bereichs, AGO passt die Zeit an. Schwarzweiß 18–24 °C, C-41 35–41 °C, E-6 30–40 °C
Energie	Ein ganzer Tag mit Akku, Laden über USB-C

Was ist AGO



AGO ist ein kompakter Film Processor, der sich an eine Paterson-Dose klemmen lässt. Er bewegt die Spiralen in der Dose, misst die Temperatur der Chemie und passt die Entwicklungszeit an.

- Active Time Compensation für jeden Prozessschritt
- Integrierte Programme für gängige Schwarzweiß-, C-41-, E-6-, ECN-2- und RA-4-Kits
- Eigene Programme für Ihre Chemie und Ihre Zeiten
- Handbuch auf Englisch, Deutsch, Italienisch, Spanisch, Französisch und Japanisch, dazu Videoanleitungen
- Gemeinsame Programmbibliothek und eine aktive Community der AGO-Besitzer

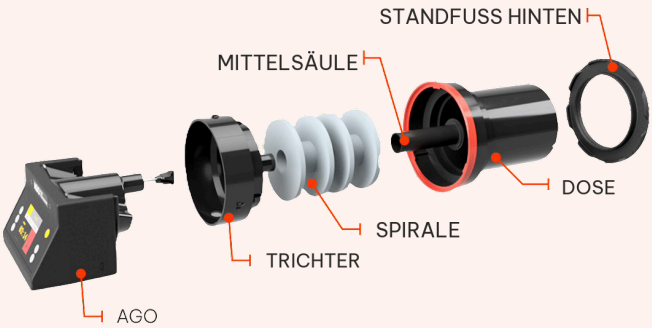

Im Lieferumfang

AGO, modifizierter Paterson-Trichter, Spirale, Paterson-Dose für 2 Spiralen mit Mittelsäule, hinterer Standfuß und Ladekabel. AGO gibt es auch ohne Dose, für Dunkelkammern, die bereits Paterson-Dosen haben.

Zusammenarbeit mit Vintage Visual

Schulpreise
Schulen, Universitäten und Bildungszentren erhalten für AGO, unsere Spiralen und Paterson-Zubehör einen Schulpreis. Fragen Sie nach der Schulpreisliste oder einem Angebot.

Erst ausprobieren
Fragen Sie uns danach, AGO 30 Tage lang auszuprobieren.

Ein Lieferant für die Dunkelkammer
Paterson-Dosen, Spiralen, Messbecher, Timer und Dunkelkammerleuchten sowie unsere eigenen Spiralen für Planfilm, 110, Super 8 und Farbabzüge.

Hilfe, wenn Sie sie brauchen
Ein Wiki, Videoanleitungen und Support per E-Mail vom Team, das AGO entwickelt und baut.

Fragen und Angebote joonas@vintagevisual.eu
Mehr zu AGO in Schulen vintagevisual.eu/pages/for-education

Eine Spirale für jedes Format

AGO arbeitet mit Paterson Super System 4 Dosen. Unsere Spiralen ergänzen die Formate, die eine normale Paterson-Spirale nicht aufnimmt. So deckt AGO allein 110-Film, Rollfilm, Großformat-Planfilm und Farbabzüge bis 30×40 cm ab.



Paterson-Spirale

Kleinbild und 120er-Rollfilm

Die Standard-Spirale von Paterson. Eine Paterson-8-Dose nimmt pro Durchgang bis zu 8 Kleinbildfilme oder 5 Filme im Format 120 auf.



REEL 110

110er-Film

Ein Film pro Spirale. Passt in jede Paterson-Dose.



REEL 4×5

Planfilm 4×5 Zoll

4 Planfilme pro Spirale in einer Paterson-3-Dose oder größer. Zwei Spiralen in einer Paterson-8-Dose entwickeln 8 Planfilme.



REEL 9×12 cm

Planfilm 9×12 cm

4 Planfilme pro Spirale in einer Paterson-3-Dose oder größer. Zwei Spiralen in einer Paterson-8-Dose entwickeln 8 Planfilme.



REEL 5×7

Planfilm 5×7 Zoll und 13×18 cm

2 Planfilme pro Spirale in einer Paterson-5- oder -8-Dose. In die Paper-5-Spirale eingesetzt, teilt sie diese in zwei Hälften für zwei 5×7-Abzüge.



REEL Paper 5

Abzüge und Planfilm bis 8×10 Zoll

RA-4-Farbpapier und Schwarzweißpapier bis 20×25 cm oder ein 8×10-Planfilm. Paterson-5-Dose oder größer.



REEL Paper 8

Abzüge bis 12×16 Zoll

Farb- und Schwarzweißabzüge bis 30×40 cm in einer Paterson-8-Dose, ohne Schalen.

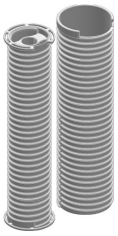

REEL Super 8

Super-8-Kinofilm

50 ft pro Spirale in einer Paterson-8-Dose. Schwarzweiß, Schwarzweiß-Umkehr sowie C-41 und E-6 mit AGO.

Jede Spirale funktioniert auch mit Agitation von Hand, außer Paper 8, die für AGO gemacht ist. Die Paper-5- und die 5×7-Spirale gibt es auch gemeinsam als Set.



Als Nächstes folgen Fränk und Fränkie

Wir bauen zwei Systeme für Kinofilm. Fränk ist ein Film Processor für Super 8, Doppel-8 und 16 mm. Fränkie ist ein System aus Spirale und Dose, um dieselben Filme von Hand zu entwickeln. Beide sind in Entwicklung, Schulpreise nennen wir, sobald sie fertig sind.

Fränk Film Processor

Fränk macht für Kinofilm, was AGO für Fotofilm macht. Laden Sie die Spirale im Wechselsack oder in der Dunkelkammer und gießen Sie die Chemie ein. Ein Motor dreht die Spirale die ganze Zeit, ein Sensor misst die Temperatur der Chemie und Fränk passt die Entwicklungszeit an.

- Super 8, Doppel-8 und 16 mm, 2×50 ft pro Durchgang
- Schwarzweiß, C-41, E-6, ECN-2 und ECP
- Etwa 1 Liter Chemie pro Füllung, die Größe gängiger Farbkits
- Integrierte und eigene Programme, WLAN, läuft mit Akku
- Die Chemie wird im Wasserbad erwärmt. Fränk misst sie und passt die Zeit an

Für Filmschulen bringt Fränk das Farbnegativ, die Farbumkehr und die Farbprozesse für Kinofilm in den Unterricht. Ein Film kann während einer Unterrichtsstunde den ganzen Prozess durchlaufen, während die Lehrkraft jeden Schritt erklärt.



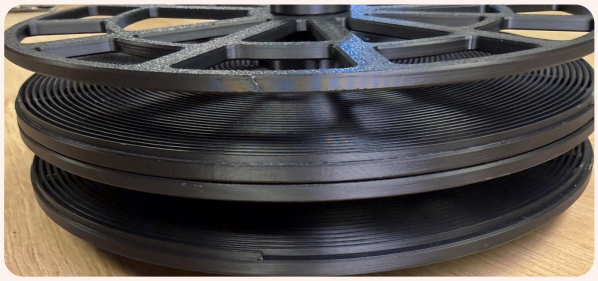

Fränkie Spirale und Dose

Super 8, Doppel-8 und 16 mm von Hand bei Tageslicht entwickeln, bis 100 ft pro Durchgang. Fränkie nutzt dieselbe Spirale wie Fränk, daher kann eine Schule mit Fränkie starten und die Spirale später in Fränk einsetzen.

Den Bau verfolgen **vintagevisual.eu/blogs/frank-build-diary**
Benachrichtigung anfordern, sobald sie fertig sind **joonas@vintagevisual.eu**

vintage visual

Vintage Visual OÜ, Tatari 64, 10134 Tallinn, Estland